1020

KM Beta a.s.
695 01 Hodonín, Dolní Valy 3739/4
závod KM Beta a.s.
696 81 Bzenec-Přívoz
IČ: 25316583

25

1020-CPR-060022856
DoP č. 2.44.2

Tvarové uspořádání:

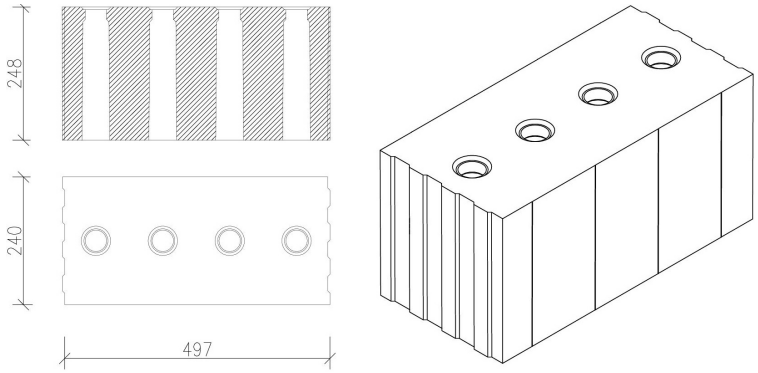

EN 771-2+A1:2017
Vápenopískový zdicí prvek - kategorie I
SENDWIX 16DF-LPE

Určené použití: Pro chráněné nosné jednovrstvé a vícevrstvé zdivo, pro zdění s maltou pro tenké ložné spáry

Rozměry		
délka	**498**	mm
šířka	**240**	mm
výška	**248**	mm
Tolerance rozměrů		
kategorie	**T2**	
rovinnost	**≤ 1**	mm
rovnoběžnost rovin	**≤ 1**	mm
Tvar a uspořádání	**viz. obrázek**	
Pevnost v tlaku normalizovaná	**20**	N/mm^2 (kolmo na ložnou plochu/kolmo na ložnú plochu)
Přídržnost	**TLM: 0,3**	N/mm^2
Reakce na oheň	**A1**	Třída
Nasákavost	**NPD**	
Faktor difuzního odporu	**5/25**	-
Laboratorní hodnota vzduchové neprůzvučnosti	**NPD**	
Třída objemové hmotnosti prvku v suchém stavu	**1,8**	
Třída objemové hmotnosti materiálu v suchém stavu	**2,0**	
Ekvivalentní tepelná vodivost	**0,761**	W/mK ($\lambda_{10,dry,unit}$) stanoveno výpočtem podle EN 1745:2021
Mrazuvzdornost	**NPD**	
Nebezpečné látky	**I<1,0**	Vyhl.SÚJB č.422/2016 Sb.
Rozměr palety	**1000x800**	mm
Počer kusů na paletě	**24**	ks

KÓD: **2.44-010925**

NPD - není stanoven žádný ukazatel