Sendwix 6DF-LDE

KM BETA

Vnější a vnitřní nosné zdivo
tl. 175 mm

Sendwix 6DF-LDE je určen pro ruční vyzdívání nosných obvodových i vnitřních stěn tl. 175 mm. Používá se jako poloviční formát ke zdicím blokům 12DF-LDE pro vazby zdiva u ostění otvorů, na rozích a „T“ spojích stěn.

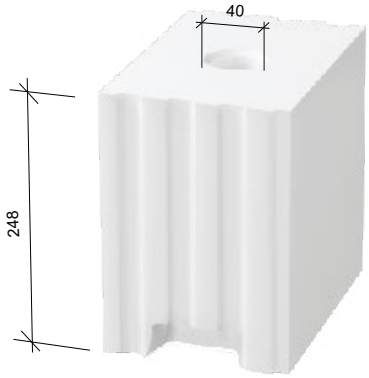

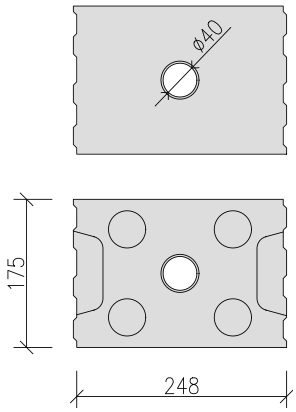

Technické údaje zdicího bloku

Rozměry d × š × v (mm)	248 × 175 × 248
Třída objemové hmotnosti prvku	1,4
Hmotnost průměrná inf. (kg/ks)	16,2
Nasákavost (%)	10–18
Nebezpečné látky	I < 1,0
Barva	bílá
Počet kusů na paletě (ks)	64
Hmotnost balení průměrná inf. (kg)	1 036,8
Zakládací malta	Profimix ZM-920
Zdění na lepidlo	Profimix ZM-921
Výrobní závod	Bzenec

Technické údaje zdiva

Tloušťka zdiva bez omítky (mm)	175
Spotřeba bloků (ks/m²)	16,0
Spotřeba bloků (ks/m³)	91,4
Spotřeba lepidla (kg/m²)	3,1
Spotřeba lepidla (kg/m³)	17,7
Spotřeba zakl. malty tl. 20 mm (kg/bm)	5,4
Plošná hmotnost zdiva s omítkou (kg/m²)	305
Směrná pracnost zdiva (Nh/m²)	NPD
Třída reakce na oheň	A1
Požární odolnost s oboustrannou omítkou tl. 15 mm	REI 120
Laboratorní vzduchová neprůzvučnost R_w (dB)	48

Statické údaje

Skupina zdicích prvků	2		
Děrování (%)	18		
Pevnost bloků v tlaku normalizovaná (N/mm²)	10	15	20
Charakteristická pevnost zdiva tlaku f_k (N/mm²)	5,7	8,0	10,2

Tepelnětechnické údaje

Tepelná vodivost $\lambda_{10,\,dry,\,unit}$ (W/(m·K))	0,500
Měrná tepelná kapacita c (kJ/(kg·K))	1
Faktor difuzního odporu μ (-)	5/25

Vazba zdiva z 6DF-LDE

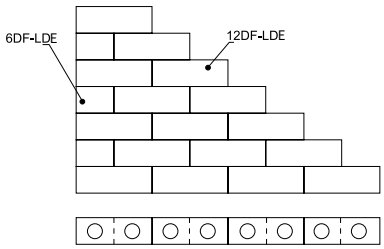

Vazba zdiva z 6DF-LDZE

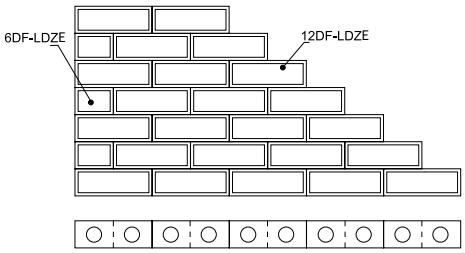

Více informací o 6DF-LDE

Doplňkový sortiment k tloušťce stěny 175 mm

Zdicí bloky	Tepelněizolační bloky	Věncovky	Překlady
Na převazbu rohů Sendwix 12DF-LDE (498 × 175 × 248) 	Sendwix 12DF-D THERM (498 × 175 × 113) 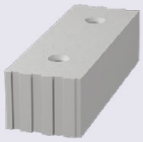	Sendwix 6DF-U (248 × 175 × 240) 	Sendwix 6DF (1000 až 3000 × 175 × 240)
Výškový poloviční formát Sendwix 1/2 12DF-LDE (498 × 175 × 123) 			

Více informací o 6DF-LDE

Změny technických údajů vyhrazeny. Odkazy na způsob zabudování jsou doporučením výrobce.
Tyto poznatky vychází ze současného stavu použití našich výrobků ověřených v praxi.
Vydáním tohoto informačního listu ztrácejí všechny předchozí svou platnost.
Vydání: 1. 9. 2023