Sendwix 7DF-LP

KM BETA

Sendwix 7DF-LP je určen pro vyzdívání nosných obvodových i vnitřních stěn tl. 200 mm na tenkovrstvé lepidlo. Slouží jako poloviční formát k cihlám 14DF-LP pro vazby zdiva u ostění otvorů, na rozích a T spojích stěn. Využívá se také na stěny, do kterých se kotví např. fasádní obklady nebo přizdívky.

Technické údaje zdicího bloku

Rozměry d × š × v (mm)	248 × 200 × 248
Třída objemové hmotnosti prvku	2
Hmotnost průměrná inf. (kg/ks)	22,4
Nasákavost (%)	10–18
Nebezpečné látky	I < 1,0
Barva	bílá
Počet kusů na paletě (ks)	60
Hmotnost balení průměrná inf. (kg)	1 344
Zakládací malta	Profimix ZM-920
Zdění na lepidlo	Profimix ZM-921
Výrobní závod	Bzenec

Technické údaje zdiva

Tloušťka zdiva bez omítky (mm)	200
Spotřeba bloků (ks/m²)	16,0
Spotřeba bloků (ks/m³)	80,0
Spotřeba lepidla (kg/m²)	3,5
Spotřeba lepidla (kg/m³)	17,5
Spotřeba zakl. malty tl. 20 mm (kg/bm)	6,2
Plošná hmotnost zdiva s omítkou (kg/m²)	405
Směrná pracnost zdiva (Nh/m²)	0,45
Třída reakce na oheň	A1
Požární odolnost s oboustrannou omítkou tl. 15 mm	REI 240
Laboratorní vzduchová neprůzvučnost R_w (dB)	52

Statické údaje

Skupina zdicích prvků	1		
Děrování (%)	1		
Pevnost bloků v tlaku normalizovaná (N/mm²)	20	25	30
Charakteristická pevnost zdiva tlaku f_k (N/mm²)	10,2	12,3	14,4

Tepelnětechnické údaje

Tepelná vodivost $\lambda_{10,\,dry,\,unit}$ (W/(m·K))	0,805
Měrná tepelná kapacita c (kJ/(kg·K))	1
Faktor difuzního odporu μ (-)	5/25

Vnější a vnitřní nosné zdivo
tl. 200 mm

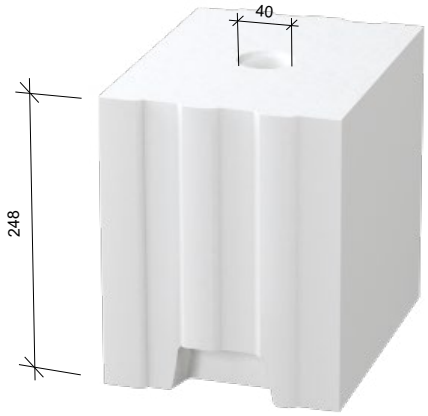

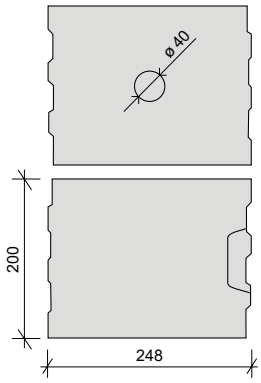

Převazba rohu 200/200 mm
7DF/7DF

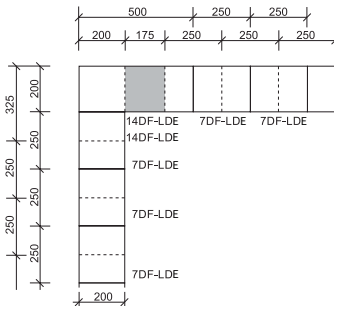

T převazba 200/200 mm
7DF/7DF

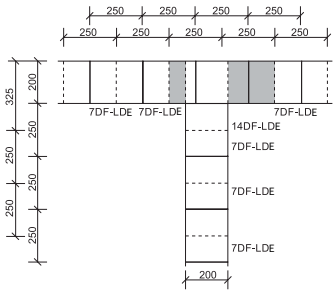

Více informací o 7DF-LP

Sendwix 7DF-LP

Doplňkový sortiment k tloušťce stěny 200 mm

Zdicí bloky	Tepelněizolační bloky	Věncovky	Překlady
Na převazbu rohů Sendwix 14DF-LP (498 × 200 × 248) 	Sendwix 14DF-D THERM (498 × 200 × 113) 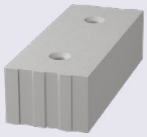	Sendwix 7DF-U (250 × 200 × 240) 	Sendwix 7DF (1000 až 3000 × 200 × 240)
Výškový poloviční formát Sendwix 1/2 14DF-LDE (498 × 200 × 123) 			

Více informací o 7DF-LP

Změny technických údajů vyhrazeny. Odkazy na způsob zabudování jsou doporučením výrobce.
Tyto poznatky vychází ze současného stavu použití našich výrobků ověřených v praxi.
Vydáním tohoto informačního listu ztrácejí všechny předchozí svou platnost.
Vydání: 1. 9. 2023