Sendwix 1/2 12DF-LDE

KM BETA

Sendwix 1/2 12DF-LDE se používá jako poloviční výškový formát. Je určen pro ruční i strojní vyzdívání nosných obvodových i vnitřních stěn tloušťky 175 mm.

Vnější a vnitřní nosné zdivo
tl. 175 mm

Technické údaje zdicího bloku

Rozměry d × š × v (mm)	498 × 175 × 123
Třída objemové hmotnosti prvku	1,4
Hmotnost průměrná inf. (kg/ks)	15,2
Nasákavost (%)	10–18
Nebezpečné látky	I < 1,0
Barva	bílá
Počet kusů na paletě (ks)	64
Hmotnost balení průměrná inf. (kg)	972,8
Zakládací malta	Profimix ZM-920
Zdění na lepidlo	Profimix ZM-921
Výrobní závod	Bzenec

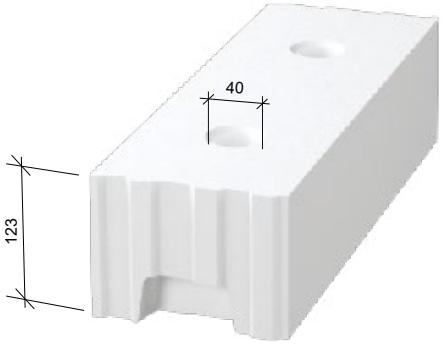

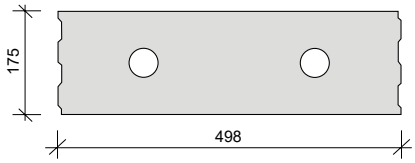

Technické údaje zdiva

Tloušťka zdiva bez omítky (mm)	175
Spotřeba bloků (ks/m²)	16,0
Spotřeba bloků (ks/m³)	91,4
Spotřeba lepidla (kg/m²)	6,2
Spotřeba lepidla (kg/m³)	35,4
Spotřeba zakl. malty tl. 20 mm (kg/bm)	5,4
Plošná hmotnost zdiva s omítkou (kg/m²)	290
Směrná pracnost zdiva (Nh/m²)	NPD
Třída reakce na oheň	A1
Požární odolnost s oboustrannou omítkou tl. 15 mm	REI 120
Laboratorní vzduchová neprůzvučnost R_w (dB)	48

Statické údaje

Skupina zdicích prvků	2		
Děrování (%)	29		
Pevnost bloků v tlaku normalizovaná (N/mm²)	10	15	20
Charakteristická pevnost zdiva tlaku f_k (N/mm²)	4,6	6,5	8,3

Tepelnětechnické údaje

Tepelná vodivost $\lambda_{10,\,dry,\,unit}$ (W/(m·K))	0,500
Měrná tepelná kapacita c (kJ/(kg·K))	1
Faktor difuzního odporu μ (-)	5/25

Vazba rohu z 1/2 12DF-LDE
(bez odpadu s dodržením vazby po 250 mm)

1. vrstva

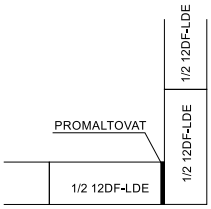

2. vrstva

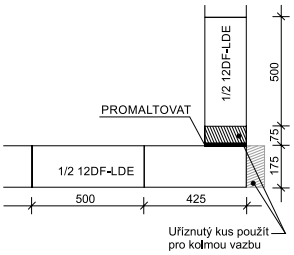

Vazba „T" nosného zdiva z 1/2 12DF-LDE

1. vrstva

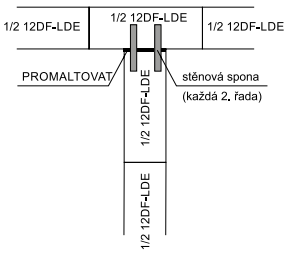

2. vrstva

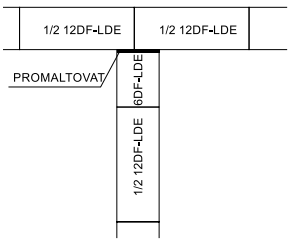

Více informací o 1/2 12DF-LDE

Doplňkový sortiment k 1/2 12DF-LDE

Zdicí bloky	
Délkový poloviční formát Sendwix 6DF-LDE (248 × 175 × 248) 	Sendwix 12DF-LDE (498 × 175 × 248)

Více informací o 1/2 12DF-LDE

Změny technických údajů vyhrazeny. Odkazy na způsob zabudování jsou doporučením výrobce.
Tyto poznatky vychází ze současného stavu použití našich výrobků ověřených v praxi.
Vydáním tohoto informačního listu ztrácejí všechny předchozí svou platnost.
Vydání: 1. 9. 2023