Sendwix 8DF-LDE

KM BETA

Vnější a vnitřní nosné zdivo
tl. 240 mm

Sendwix 8DF-LDE je určen pro vyzdívání nosných obvodových i vnitřních stěn tloušťky 240 mm na tenkovrstvé lepidlo.

Technické údaje zdicího bloku

Rozměry d × š × v (mm)	248 × 240 × 248
Třída objemové hmotnosti prvku	1,4
Hmotnost průměrná inf. (kg/ks)	19,8
Nasákavost (%)	10–18
Nebezpečné látky	I < 1,0
Barva	bílá
Počet kusů na paletě (ks)	48
Hmotnost balení průměrná inf. (kg)	950,4
Zakládací malta	Profimix ZM-920
Zdění na lepidlo	Profimix ZM-921
Výrobní závod	Bzenec

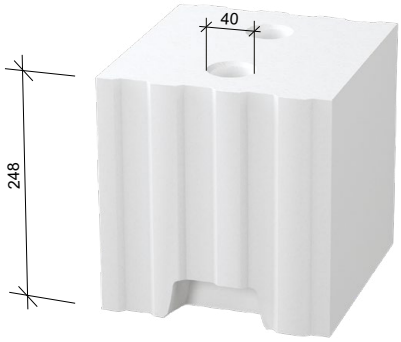

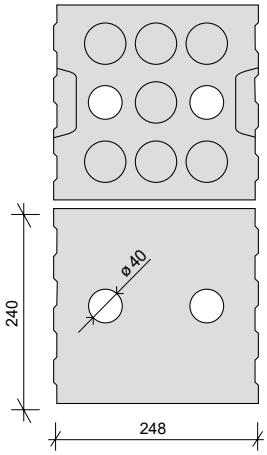

Technické údaje zdiva

Tloušťka zdiva bez omítky (mm)	240
Spotřeba bloků (ks/m²)	16,0
Spotřeba bloků (ks/m³)	66,7
Spotřeba lepidla (kg/m²)	4
Spotřeba lepidla (kg/m³)	16,7
Spotřeba zakl. malty tl. 20 mm (kg/bm)	7,4
Plošná hmotnost zdiva s omítkou (kg/m²)	360
Směrná pracnost zdiva (Nh/m²)	0,462
Třída reakce na oheň	A1
Požární odolnost s oboustrannou omítkou tl. 15 mm	REI 180
Laboratorní vzduchová neprůzvučnost R_w (dB)	50

Vazba rohu 8DF-LDE
1. vrstva 2. vrstva

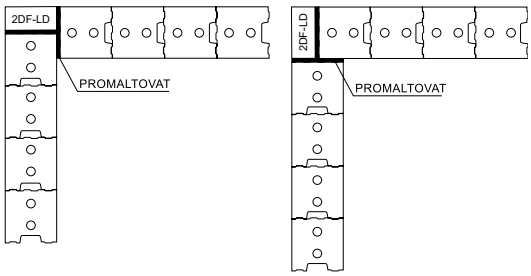

Statické údaje

Skupina zdicích prvků	2		
Děrování (%)	26		
Přídržnost (MPa)	0,3		
Pevnost bloků v tlaku normalizovaná (N/mm²)	10	15	20
Charakteristická pevnost zdiva tlaku f_k (N/mm²)	4,6	6,5	8,3

Vazba „T" nosného zdiva
8DF-LDE 1. vrstva 2. vrstva

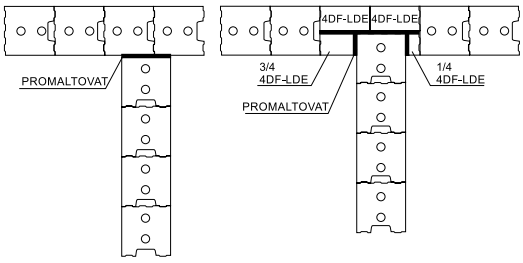

Tepelnětechnické údaje

Tepelná vodivost $\lambda_{10,\,dry,\,unit}$ (W/(m·K))	0,505
Měrná tepelná kapacita c (kJ/(kg·K))	1
Faktor difuzního odporu μ (-)	5/25

Více informací o 8DF-LDE

Sendwix 8DF-LDE

Doplňkový sortiment k tloušťce stěny 240 mm

Zdicí bloky	Tepelněizolační bloky	Věncovky	Překlady
Délkový poloviční formát 2× Sendwix 2DF-LD (240 × 115 × 123) 	Sendwix 16DF-D THERM (498 × 240 × 113) 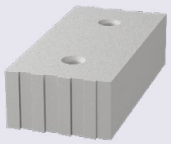	Sendwix 8DF-U (250 × 240 × 240) 	Sendwix 8DF (1000 až 3000 × 240 × 240)
Výškový poloviční formát Sendwix 5DF-LP (290 × 240 × 123) 			2× Sendwix 2DF (1000 až 3000 × 115 × 240)

Více informací o 8DF-LDE

Změny technických údajů vyhrazeny. Odkazy na způsob zabudování jsou doporučením výrobce.
Tyto poznatky vychází ze současného stavu použití našich výrobků ověřených v praxi.
Vydáním tohoto informačního listu ztrácejí všechny předchozí svou platnost.
Vydání: 1. 9. 2023